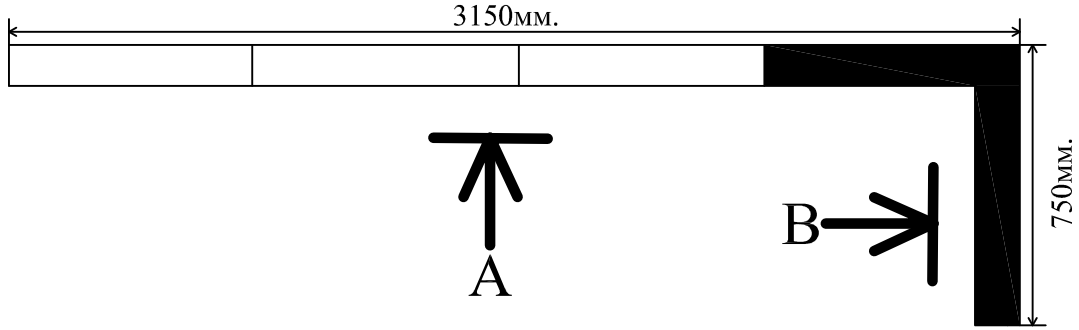

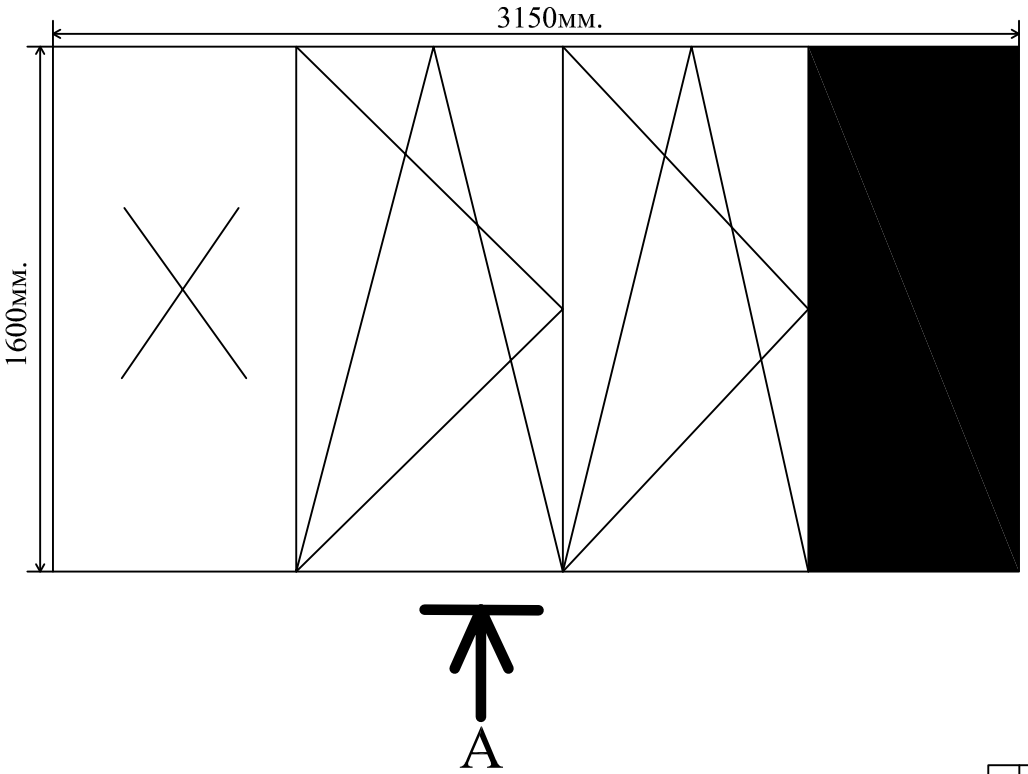

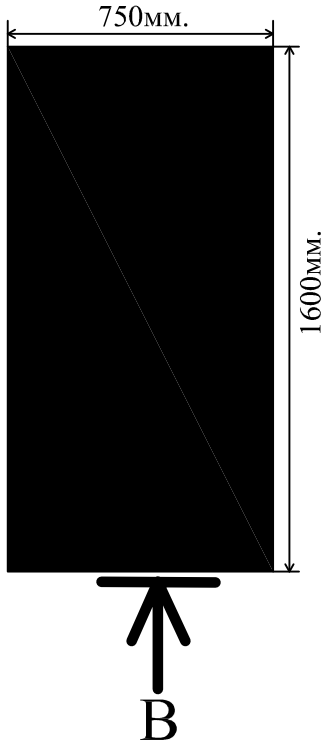

						Застекление лоджии.		
							Стадия	Лист	Листов